T 式导向轴支座

标准加工品 2D 3D 爱安特

侧边开口型

■ **产品特点：**可在不损伤导向轴的情况下实现联接，适用于前后空间小的场合。

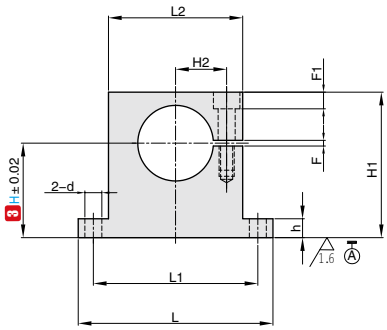

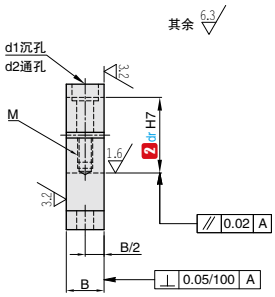

可能出现螺孔M的底孔贯穿的情况

订购编号示例　1 代号 – 2 dr – 3 高度 H – 4 材料代码

STPE – 8 – 30 – C

1 代号	内径		3 高度 H	主要尺寸												
	2 dr	公差 H7		H1	H2	h	L	L1	L2	B	F	F1	d	d1	d2	螺栓 M
STPE	8	+0.015 0	10 15 20 25 30 40	H+7	9	6	44	36	28	12	2	4.5	4.5	8	4.5	M4 深度 8
	10		10 15 20 25 30	H + 9	11		50	41	32							
	12	+0.018 0	10 15 20 25 30	H + 10												
	13		15 20 25 30	H + 11												
	16		15 20 25 30 40	H + 12												
	20	+0.021 0	20 25 30 40 50 60	H + 15	17	8	75	62	49	16		6.5	6.5	11	6.6	M6 深度 12
	25		20 25 30 40 50 60	H + 18	18		75	62	49							
	30		25 30 40 50 60	H + 21	22	10	94	78	62	20	3	9	9	14	9	M8 深度 16
	35	+0.025 0	25 30 40 50 60	H + 24	24		98	82	66							
	40		30 40 50 60 80	H + 27	27		103	87	71							

⚠ 安装孔 dr 按公差 H7 加工后，再进行开后加工。开口部有可能因加工增加至 H8。

1 代号	类型	4 材料代码	材质	表面处理	附件
STPE	侧边开口型	C	45#	四氧化三铁保护膜	1 个内六角螺栓
		D	45#	电镀镍	1 个不锈钢内六角螺栓
		F	LY12	本色阳极氧化	1 个不锈钢内六角螺栓