外螺纹型

■ 产品特点：采用了硬度高难以折损的材质，价格较低，外螺纹安装。

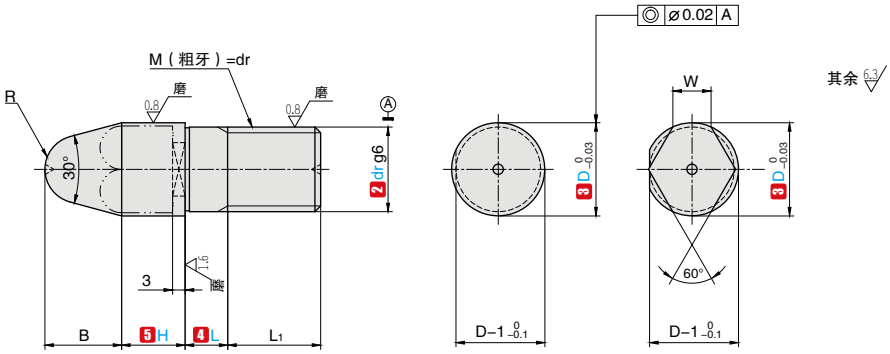

⚠ $B=\frac{D}{2}\div\tan15°+R-(R\div\sin15°)$

参考：$\sin15°\approx0.259$　$\tan15°\approx0.267$

订购编号示例

1 代号	–	2 dr	–	3 D	–	4 L	–	5 H	–	6 材料代码	–	7 追加工代码
LREF	–	8	–	10	–	L6	–	H8	–	M29		
LREF	–	6	–	8.2	–	L8	–	H10	–	M28	–	KP–MD5

1 代号	主要尺寸							
	2 dr	dr 公差 g6	3 D 指定单位 0.1mm	4 L 指定单位 1mm	5 H 指定单位 1mm	L1	端部 R	W
LREF LREQ	6	−0.004 −0.012	8.0 ~ 12.0	5 ~ 15	5 ~ 30	6	3	3
	8	−0.005 −0.014	10.0 ~ 16.0	5 ~ 20		10	4	3.5
	10		12.0 ~ 20.0			12	4	4
	12	−0.006 −0.017	14.0 ~ 25.0	10 ~ 25		15	6	6
	16		18.0 ~ 32.0			18	8	8
	20	−0.007 −0.020	22.0 ~ 35.0			22	8	9

代号	类型	6 材料代码	材质	表面处理	硬度
LREF LREQ	圆型 多棱型	M28	GCr15	–	50~55HRC
		M29	GCr15	四氧化三铁保护膜	50~55HRC
		M30	GCr15	镀镍	50~55HRC

7 追加工代码			
变更止转位置 KP	扳手槽加工 WKP	变更螺纹直径 MD	变更螺纹部长度 MLP

⚠ 加工规格详情、指定方法，请参阅定位销追加工技术信息。